A98 Lichtband - Seitlicher Anschluss - Ziegel - Aufsparren mit Zwischensparrendämmung

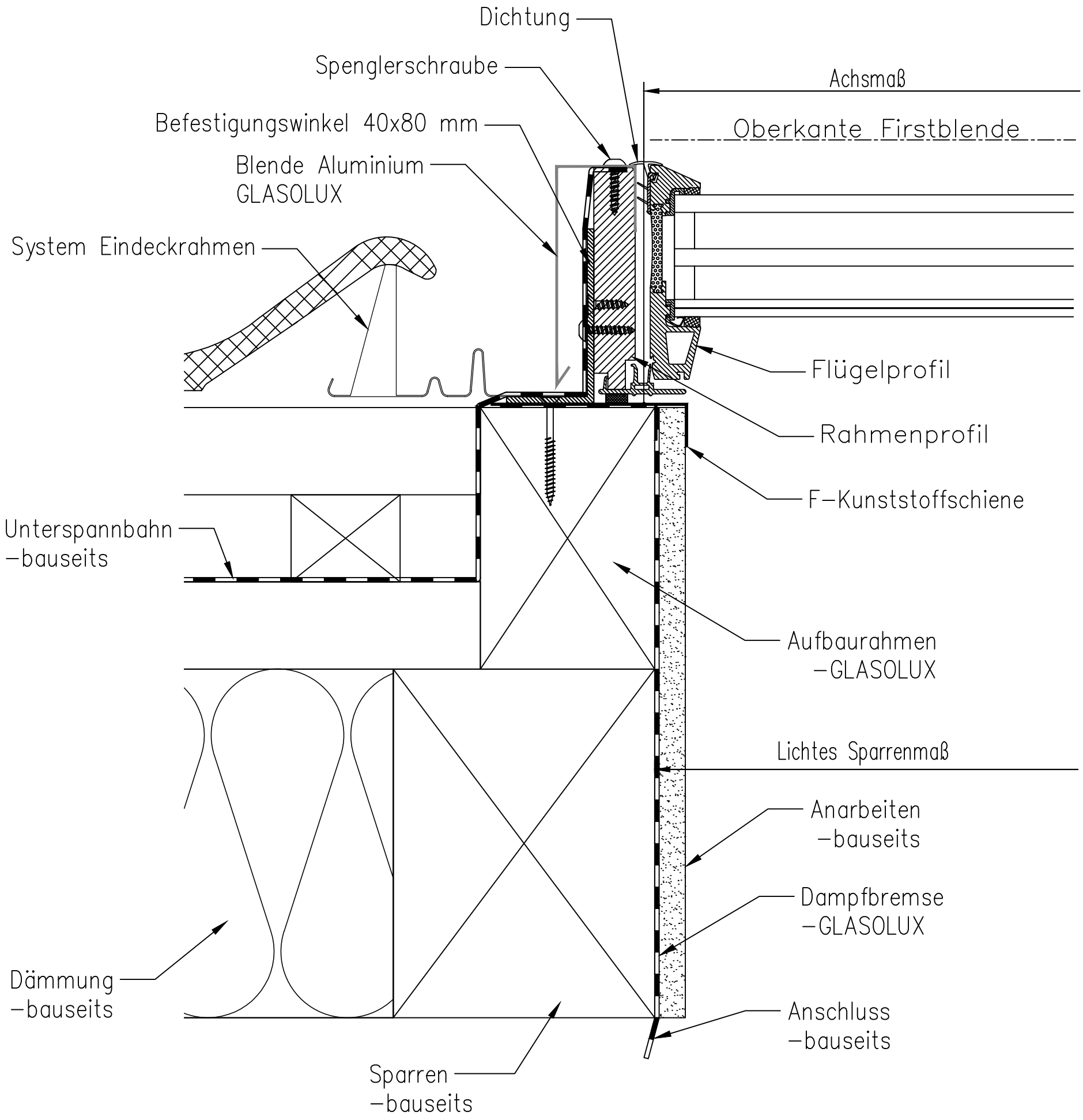

GLASOLUX
Tageslichtsysteme

GSL.GLASOLUX

Tel: +49 (0)521 7701 943-0 Fax: +49 (0)521 7701 943-24

info@glasolux.de